РЕЛЕ ЭЛЕКТРОМАГНИТНОЕ 42.3708800-11 ЕЖАИ.647000.001 ТУ

ДЛЯ СТАРТЕРОВ 42.3708000-11, 422.3708000-01

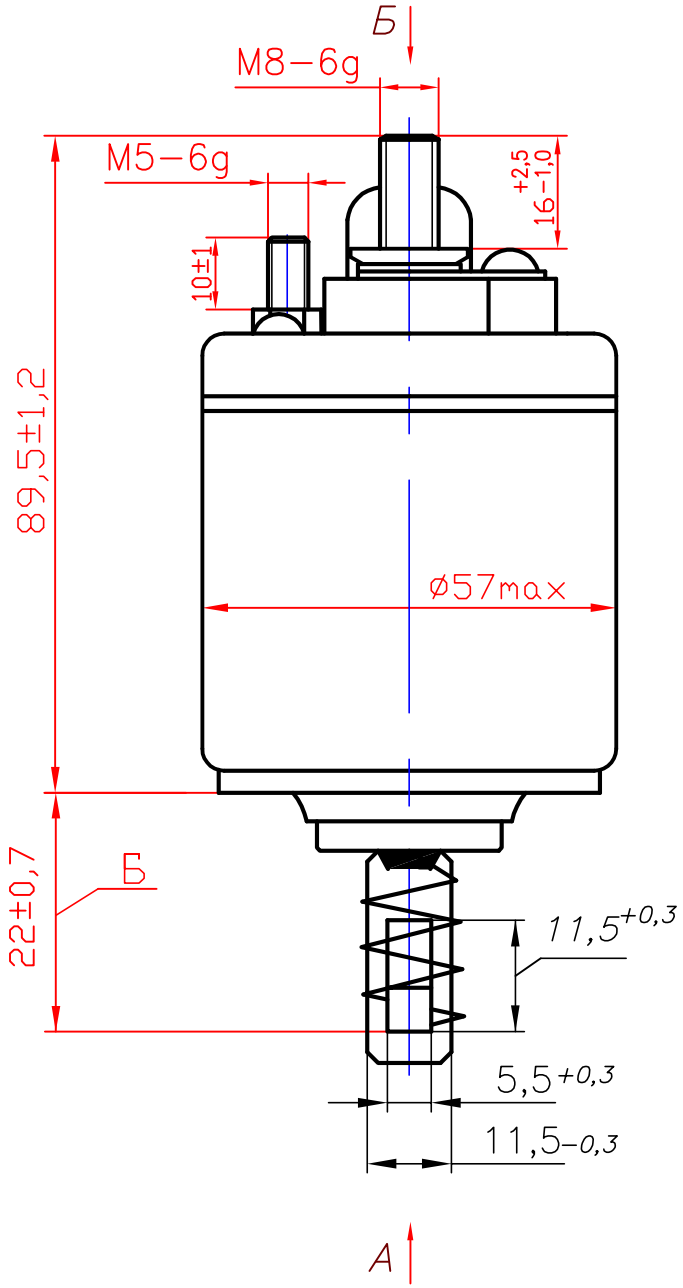

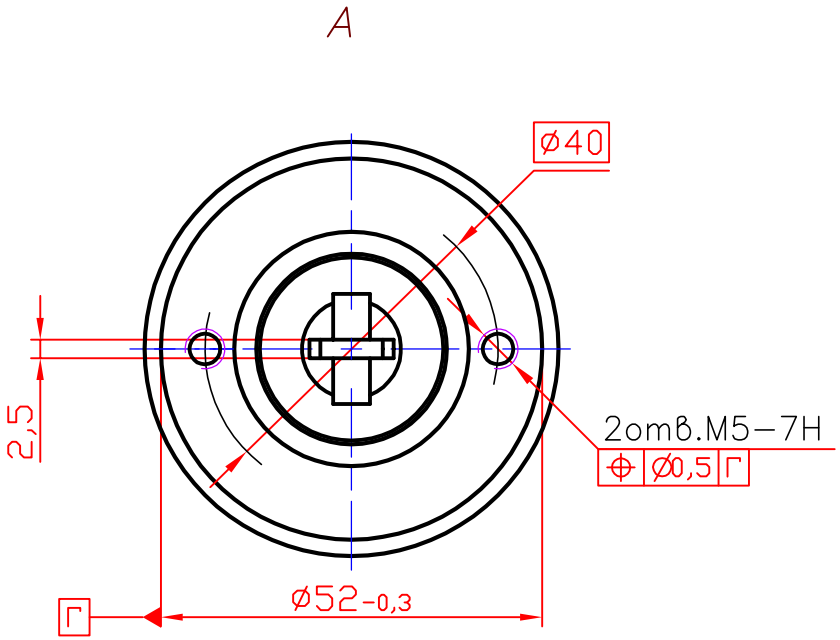

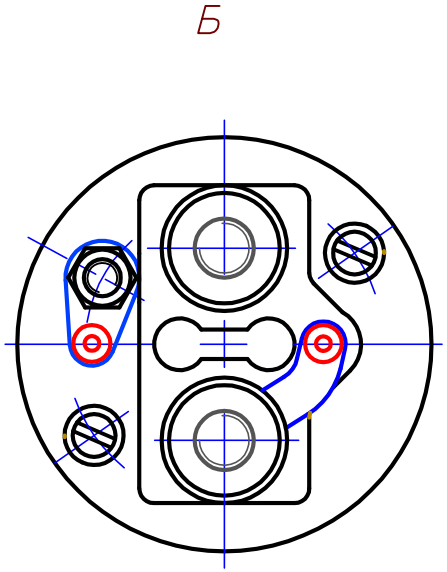

Размер Б при втянутом положении якоря.

Реле предназначено для двигателей легковых автомобилей ВАЗ, ГАЗ

ОСНОВНЫЕ ТЕХНИЧЕСКИЕ ДАННЫЕ

Напряжение питания, В	– 12
Напряжение включения, В	– 9
Режим работы	– кратковременный
Исполнение	– пылебрызгозащищенное
Средний ресурс, вкл	– 20000
Масса, кг	– 0,85